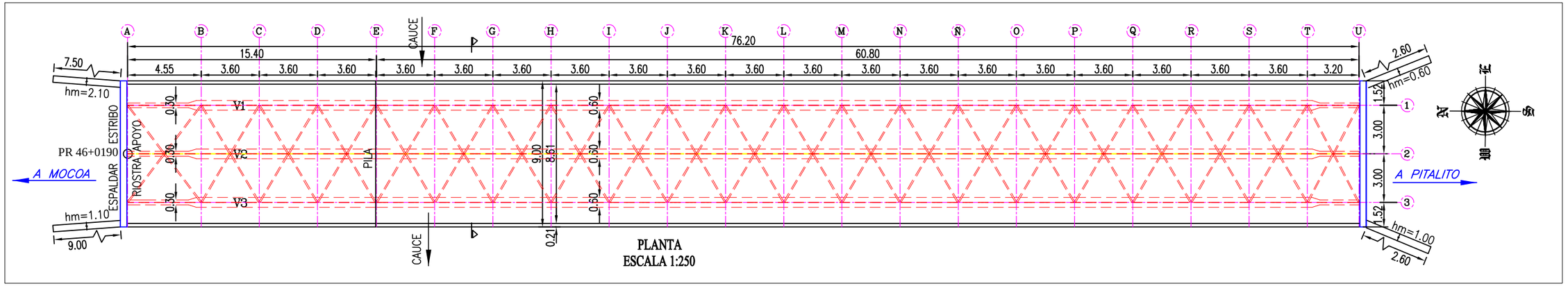


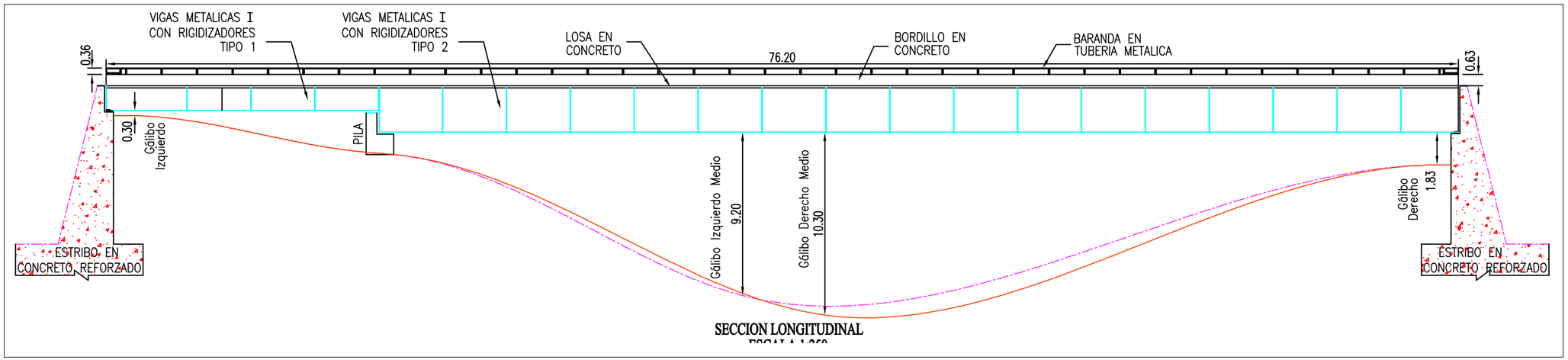


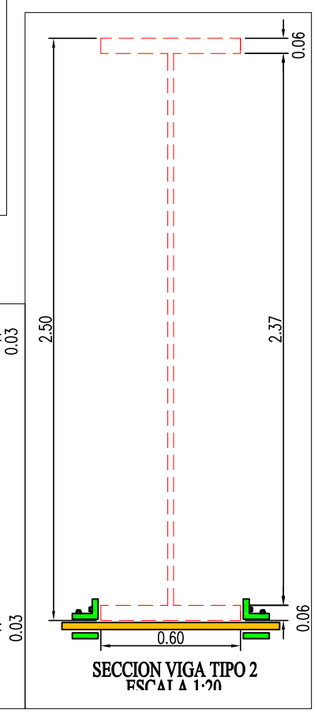


NOTA:
TODAS LAS MEDIDAS ESTÁN DADAS EN METROS.

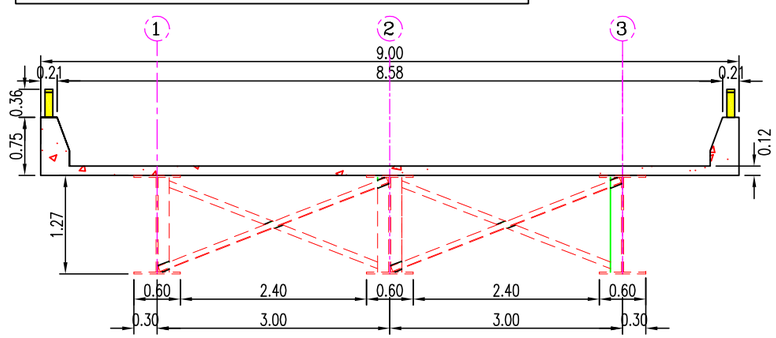


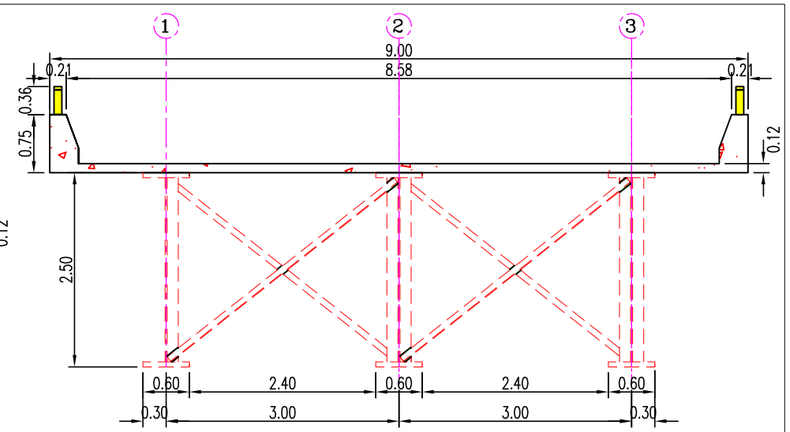


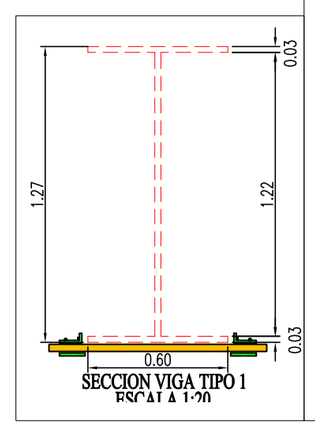


| | | | | | | |
|---|---|---|---|---|---|---|
| REPUBLICA DE COLOMBIA<br>MINISTERIO DE TRANSPORTE<br>INSTITUTO NACIONAL DE VIAS | CONSORCIO<br>INGENIERÍA VIAL<br>2011 | ELABORÓ:<br>J.C.M.C.<br>REVISÓ:<br>J.H.M.E. | ESCALAS:<br>Horizontal:<br>INDICADAS<br>Vertical: | PROYECTO:<br>ESTUDIO DE INSPECCIÓN E INVENTARIO DE PUENTES DE LA RED NACIONAL DE CARRETERAS. EN LA ZONASUR | TITULO:<br>ESQUEMA GEOMÉTRICO DE LA SUPERESTRUCTURA<br>PUENTE EN ACERO Y CONCRETO<br>CARRETERA: MOCOA - PITALITO<br>PUENTE: RIO VILLALOBOS, PR: 46+0190 | FECHA: NOBIEMBRE DE 2012<br>PLANO: 1 DE 1<br>ACAD: RIO_VILLALOBOS.DWG<br>REV. 0 |