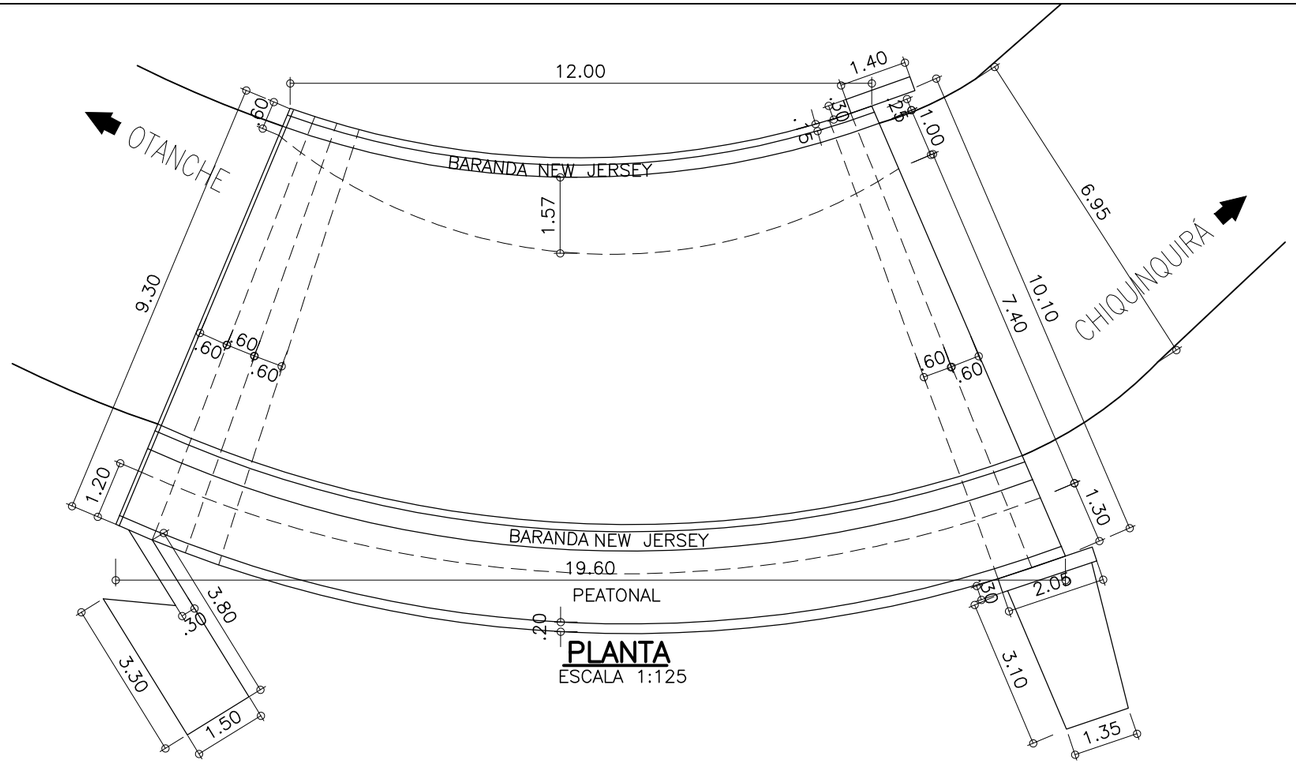


## PLANTA
ESCALA 1:125

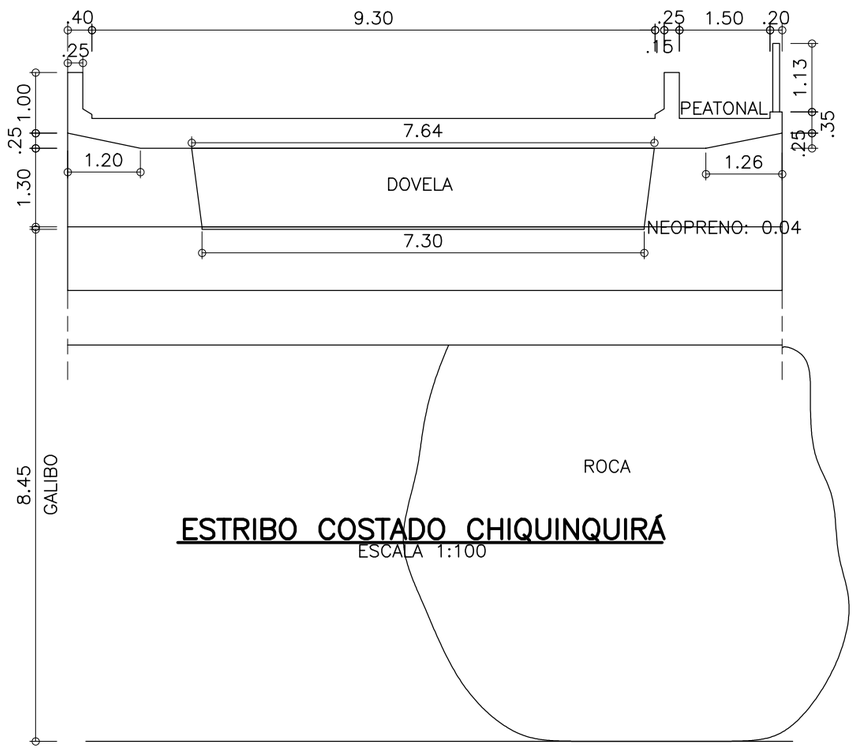


## ESTRIBO COSTADO CHIQUINQUIRÁ
ESCALA 1:100

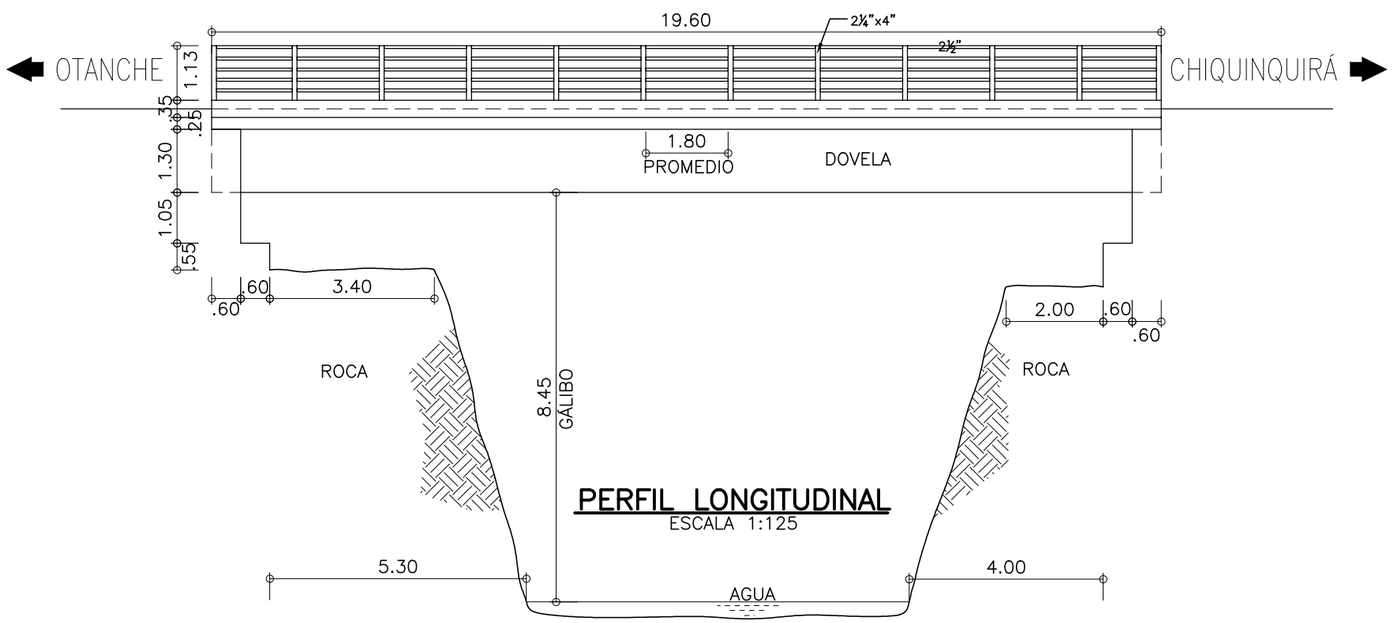


## PERFIL LONGITUDINAL
ESCALA 1:125

| | | | | | |
|---|---|---|---|---|---|
| INSTITUTO NACIONAL DE VIAS<br>INVIAS<br>SUBDIRECCIč N DE APOYO T£CNICO | DESSAU - CEI | PROYECTO:<br>ESTUDIOS DE INSPECCIč N E INVENTARIO DE PUENTES DE LA RED VIAL NACIONAL DE CARRETERAS DE LA ZONA CENTRO - ORIENTE | CONTIENE:<br>REGIONAL BOYACĆ<br>PUENTE LA CHATANA<br>TRAMO OTANCHE - CHIQUINQUIRĆ<br>K 42 + 910<br>PLANTA, PERFIL Y ESTRIBO | DIRECTOR DE PROYECTO:<br>DIRECTOR DE INTERVENTORIA: | No. FECHA DESCRIPCIč N |

| | |
|---|---|
| ESCALA: INDICADAS | FECHA: 10-07-2012 |
| REVISIONES | 0 |
| PLANO No. | 04-6007-002.00 CHATANA |
| ARCHIVO: | 04-6007-002.00 CHATANA.dwg |
| ESCALA DE IMPRESIč N: | |