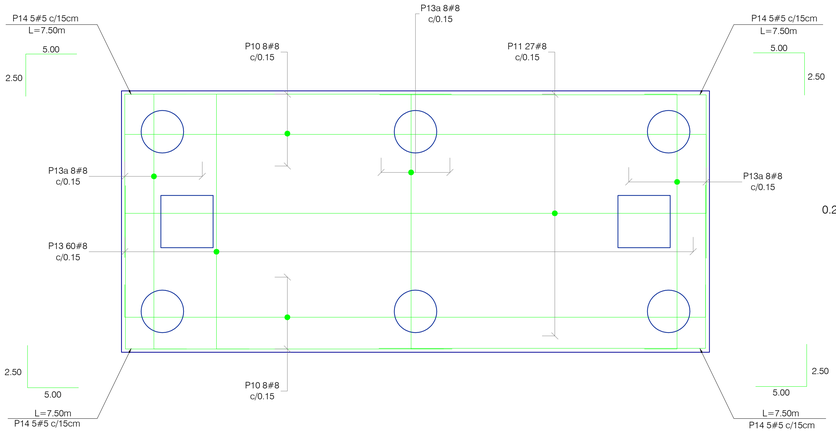

REFUERZO INFERIOR
PLANTA ENCEPADO
ESC. 1:40

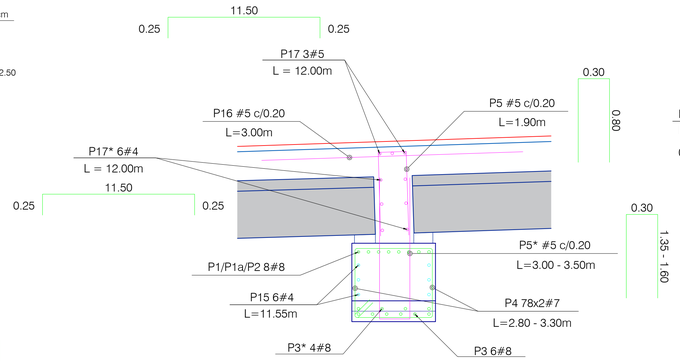

SECCIÓN DINTEL
CORTE A-A'
ESC. 1:25

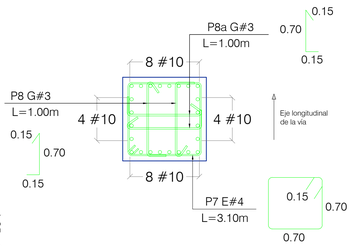

NOTA: LOS GANCHOS DEBEN
SER ALTERNADOS EN ALTURA.

SECCIÓN FUSTE
CORTE B-B'
ESC. 1:25

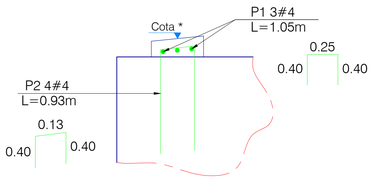

DETALLE TÍPICO
REFUERZO CAPITEL
ESC. 1:10

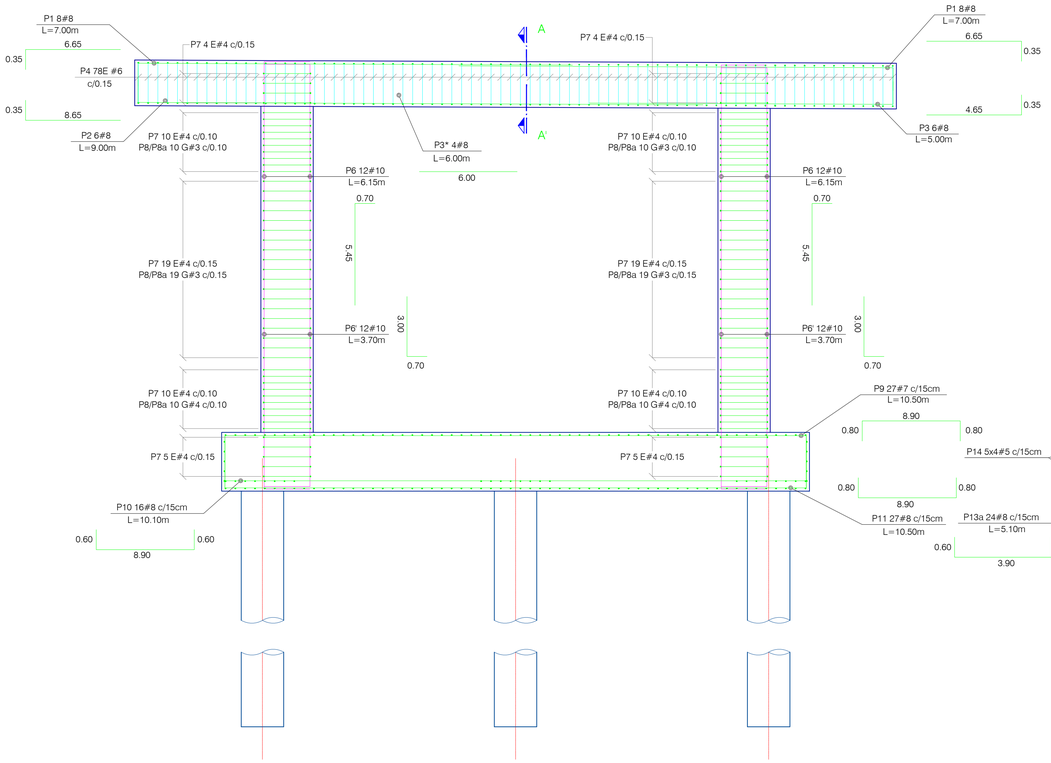

PORTICO 9
REFUERZO: VISTA FRONTAL
ESC. 1:40

PORTICO 9
REFUERZO: VISTA LATERAL
ESC. 1:40

CUADRO DE DESPIECES PÓRTICO 9							
POSICIÓN	FORMA	BARRA NÚMERO	DIÁM.	CANTIDAD	LONG (m)	PESO (kg/m)	PESO TOTAL (kg)
P1	6.65 / 0.35	8	1"	16	7.00	3.97	445
P2	8.65 / 0.35	8	1"	8	9.00	3.97	286
P3	4.65 / 0.35	8	1"	8	5.00	3.97	159
P3*	6.00	8	1"	4	6.00	3.97	95
P4	0.70 / 0.60 / Ø20	6	3/4"	78	3.00	2.24	524
P5	0.30 / 0.80	5	5/8"	58	1.90	1.55	171
P5*	0.30 / 1.50	5	5/8"	58	3.30	1.55	297
P6	5.45 / 0.70	10	1,27"	48	6.15	6.41	1,892
P6'	3.00 / 0.70	10	1,27"	48	3.70	6.41	1,138
P7	0.70 / 0.70 / Ø15	4	1/2"	96	3.10	1.00	298
P8	0.15 / 0.70 / 0.15	3	3/8"	116	1.00	0.56	65
P8a	0.15 / 0.7 / 0.15	3	3/8"	116	1.00	0.56	65
P8*	0.15 / 0.70 / 0.15	4	1/2"	40	1.00	1.00	40
P8a*	0.15 / 0.70 / 0.15	4	1/2"	40	1.00	1.00	40
P9	8.90 / 0.80 / 0.80	7	7/8"	27	10.50	3.04	862
P10	8.90 / 0.60 / 0.60	8	1"	16	10.10	3.97	642
P11	8.90 / 0.80 / 0.80	8	1"	27	10.50	3.97	1,125
P12	3.90 / 0.70 / 0.70	7	7/8"	60	5.30	3.04	967
P13	3.90 / 0.70 / 0.70	8	1"	60	5.30	3.97	1,262
P13a	3.90 / 0.60 / 0.60	8	1"	24	5.10	3.97	486
P14	5.00 / 2.50	5	5/8"	20	7.50	1.55	233
P15	11.55	4	1/2"	6	11.55	1.00	69
P16	3.00	5	5/8"	58	3.00	1.55	270
P17	11.50 / 0.25 / 0.25	5	5/8"	3	12.00	1.55	56
P17*	11.50 / 0.25 / 0.25	4	1/2"	6	12.00	1.00	72
		PESO TOTAL ACERO 420 MPa (kg):					11,558
		TOTAL CONCRETO CALSE A 28 MPa (m^3):					45.24

MINISTERIO DE TRANSPORTE

CONCESIONARIO: Autopistas DEL NORDESTE

Consorcio Constructor CONEXIÓN NORTE — UNIDAD FUNCIONAL 1

DIRECTOR TÉCNICO ADN: Ing. Jose Bernardo Romero Angel Mat: 2520278672 CND
GERENTE EPC: Ing. Osvaldo de la Espriella Mat: 08202-38075 CP Atlántico
DIBUJÓ: Erika Solano

INTERVENTORIA: Integral
DIRECTOR INTERVENTORIA: Ing. María Stella Ramírez García Mat: 520242001 ANT
ESPECIALISTA INTERVENTORIA: Ing. Mat:

MODIFICACIONES

	OBSERVACIONES	FECHA
I		
II		
III		
IV		
V		

REFERENCIA: CONTRATO DE CONCESIÓN No. 009 - 2014

PROYECTO: *ESTUDIOS Y DISEÑOS DEFINITIVOS FASE III, PARA LA FINANCIACIÓN, GESTIÓN AMBIENTAL, PREDIAL Y SOCIAL, CONSTRUCCIÓN, MEJORAMIENTO, REHABILITACIÓN, OPERACIÓN, MANTENIMIENTO Y REVERSIÓN DE LA CONCESIÓN AUTOPISTA CONEXIÓN NORTE, DEL PROYECTO "AUTOPISTAS PARA LA PROSPERIDAD"*

CONTIENE: AS BUILT PUENTE 1 K00+937 - K01+075
REFUERZOS DE PORTICO 9

ESCALA: INDICADAS

ADN-A-UF1-08-PN-27de39-PUENTE1-V1

FECHA: Junio 2022

ARCHIVO: ADN-A-UF1-08-PN-01DE39-PUENTE1-V1